1.004.801.01.001.1.01

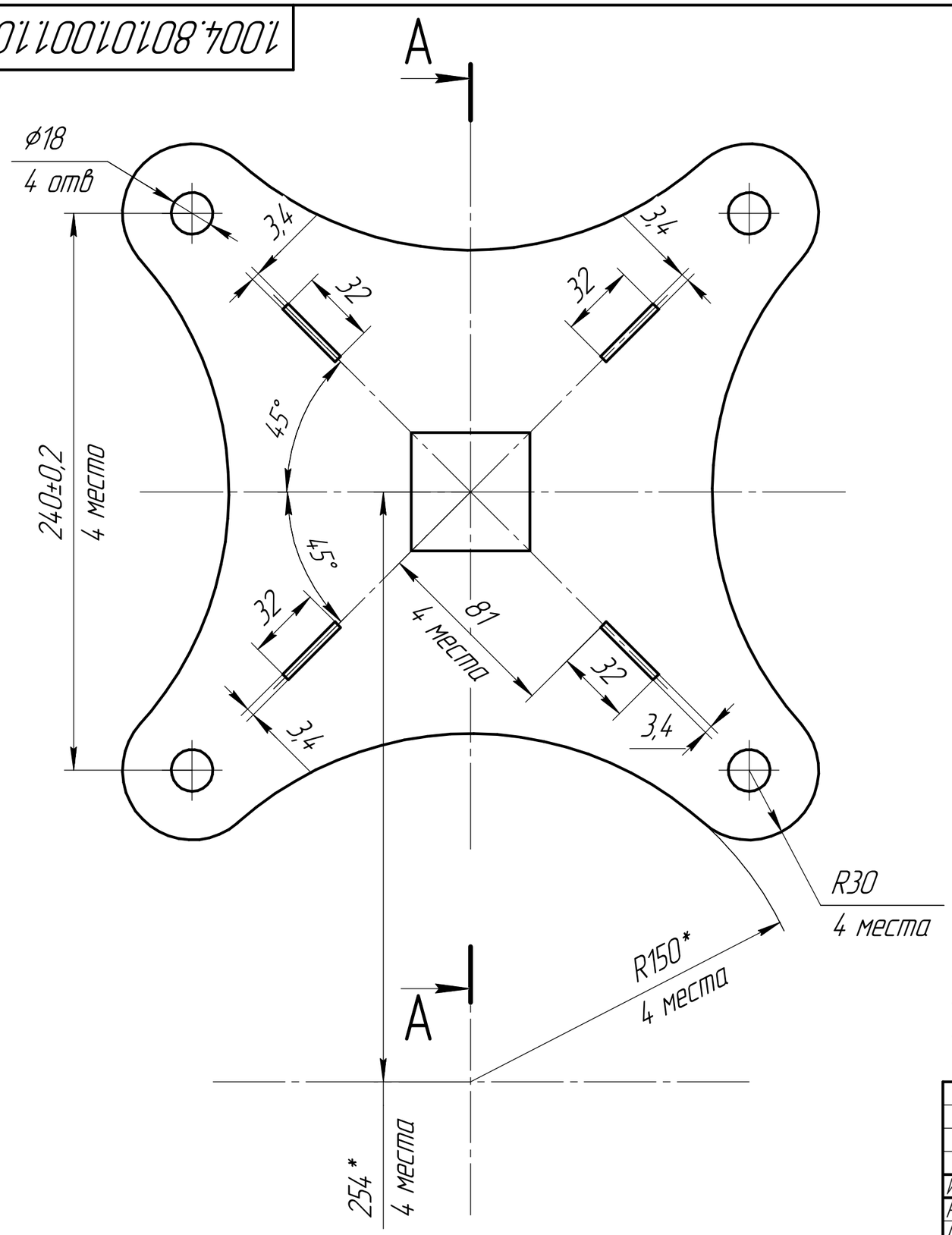

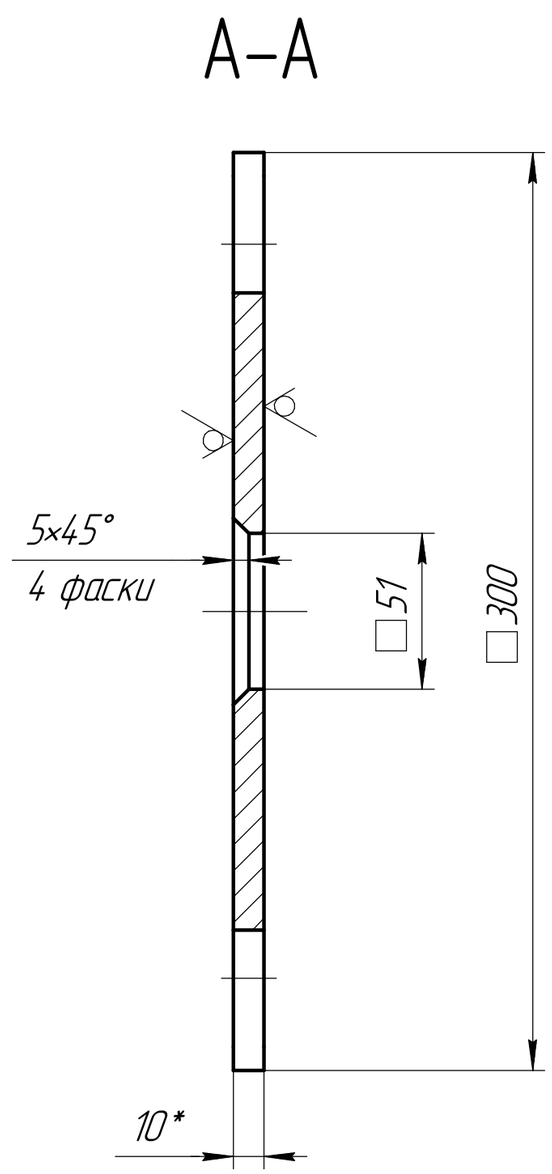

Ra 12.5 (√)

1 *Размер для справок.
2 Общие допуски по ГОСТ 30893.2–mK (H14, h14, ±t2/2).
3 Острые кромки притупить радиусом или фаской 0,5...1 мм.
4 Допускается замена материала по согласованию.

Изм.	Лист	№ докум.	Подп.	Дата	1.004.801.01.001.1.01			
Разраб.		Харченко			Опорная плита	Лит.	Масса	Масштаб
Пров.		Борисенко					4,51	1:2
Т.контр.						Лист	Листов 1	
Н.контр.					Лист 10мм AISI 304	АО "Астерион"		
Утв.								

Перв. примен.

Справ. №

Подп. и дата

Инв. № дубл.

Взам. инв. №

Подп. и дата

Инв. № подл.

Копировал

Формат А3